ԿԱՆԳԱՌ ՏԻՊ - 1 ՏԵՍՔ Բ /Մ 1 : 25/
/ԳՈՅ. ՈՒՆԵՑՈՂ/

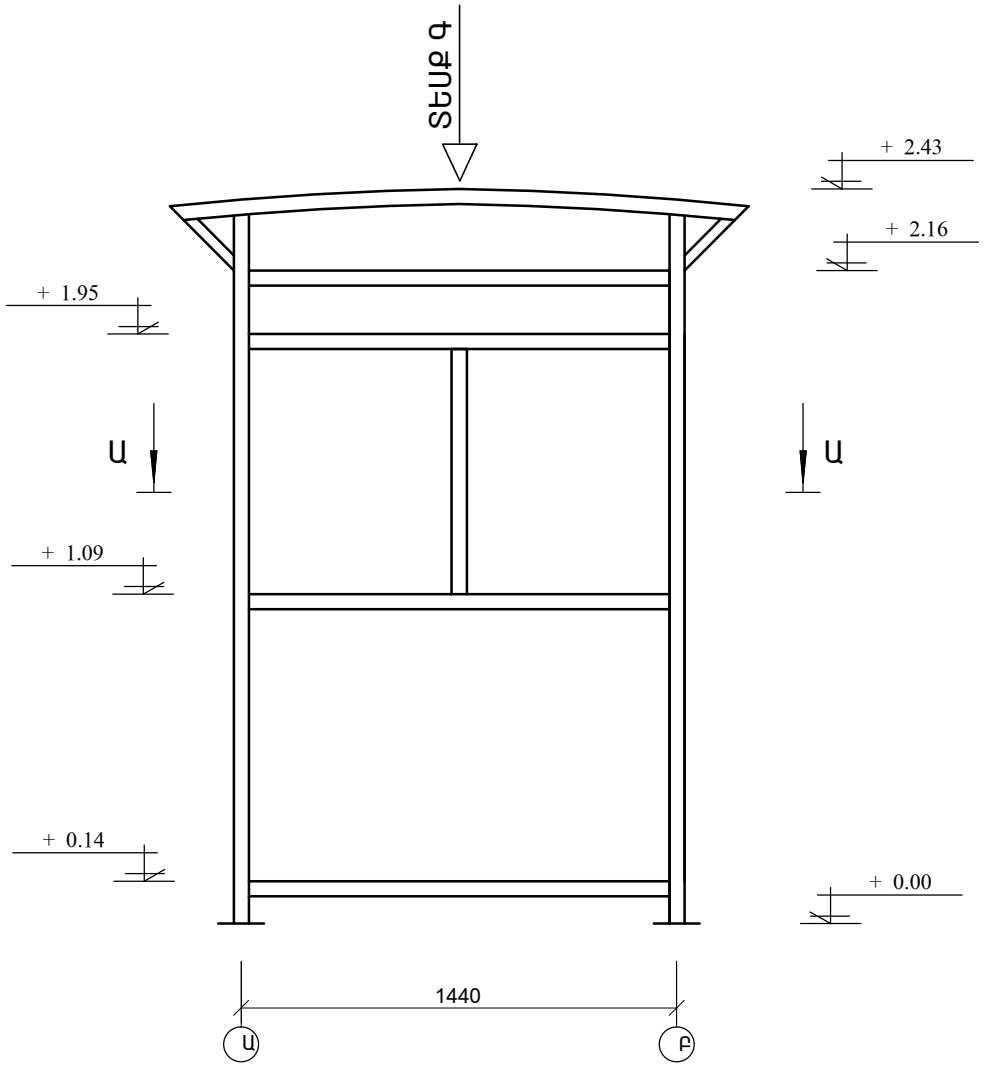

ՏՆՕՐԵՆ	ԽԱՉԱՏՐՅԱՆ		ՀՀ Տավուշի մարզ Դիլիջան համայնքի հասարակական տրանսպորտի կանգառների արդիականացում և վերակառուցում			
ՆԳԻ	ԽԱՉԱՏՐՅԱՆ					
ԳՇԵՑ	ՄԱԿՈՒՆՑ Դ.		ԿԱՆԳԱՌ	ՓՈՒԼ	ԹԵՐԹ	ԹԵՐԹԵ
ՍՏՈՒԳԵՑ	ԽԱՉԱՏՐՅԱՆ			ԱՆ	ՃՇ - 3	13
			Կանգառ տիպ - 1 տեսք Բ /գոյ. ունեցող/	« ԳՈԼԴ - ՆԵԹ » ՍՊԸ		